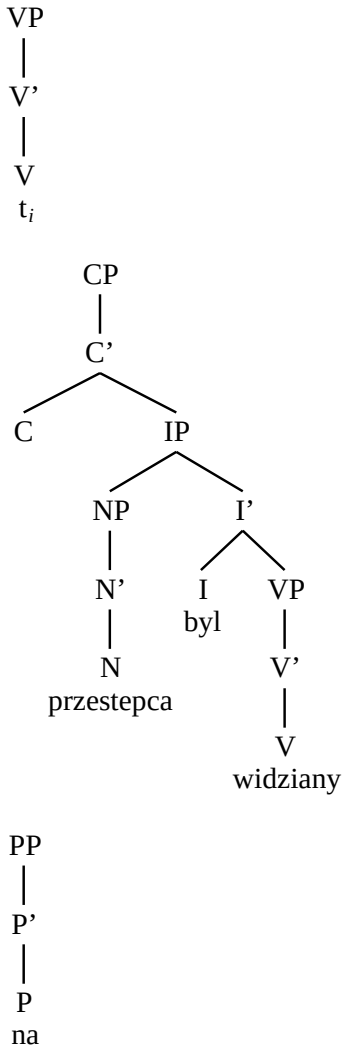
VP
V’
V
$t_i$
CP
C’
C
IP
NP
I’
N’
I
VP
byl
N
V’
przestepca
V
widziany
PP
P’
P
na